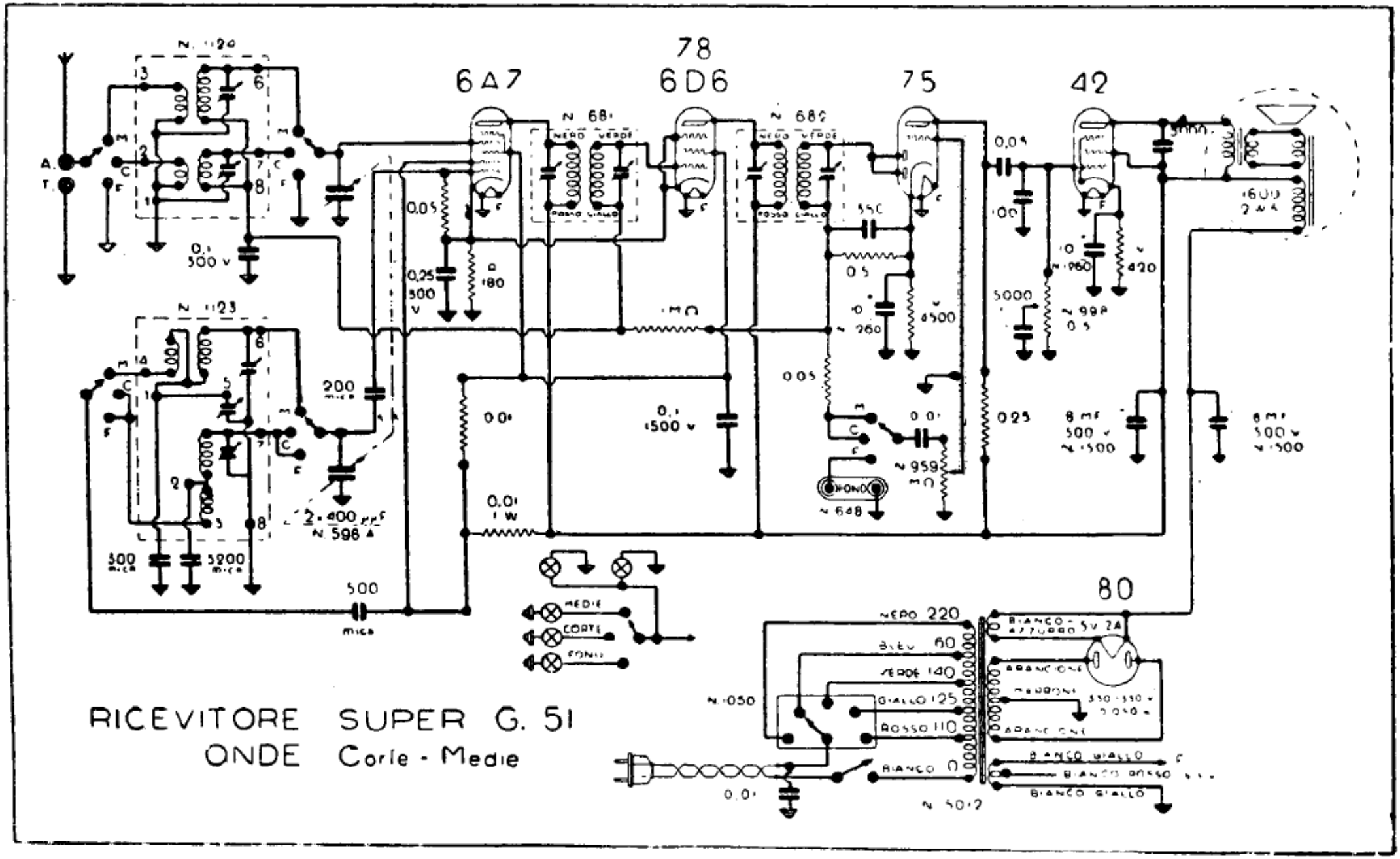

S. A. GELOSO. — Mod. G. 51. – Super 5 valvole a 2 gamme. – Media frequenza: 467 kHz. – Produzione 1936.